TECHNISCHE DATEN

Skylux® iWindow2™ & iWindow3™ Flex

Elektrisch öffnendes Tageslichtelement iWindow aus Glas mit schrägem PVC-Rahmen 08/00

SKYLUX®
Hello daylight!

01-02-2019

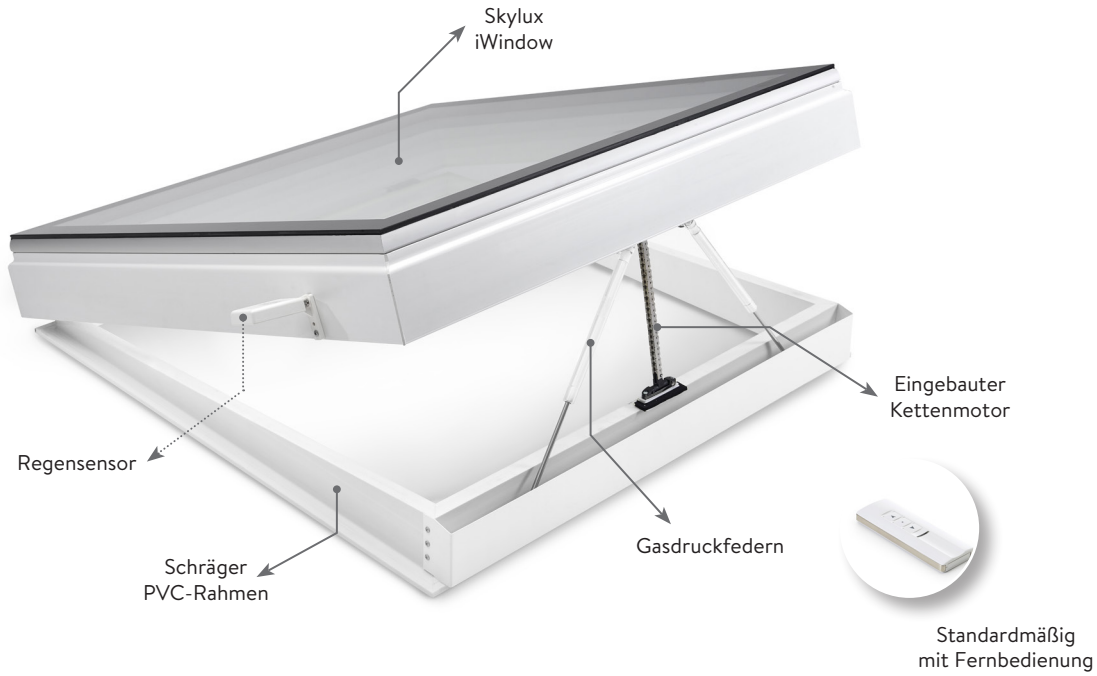

Allgemeine Produktbeschreibung

Das Skylux® iWindow2/3 Flex ist das neue, elektrisch **öffnende (O)** Skylux® Tageslichtelement aus Glas mit eingebautem 230 V-Kettenmotor für Lüftungsanwendungen in Flachdächern. Ein optimaler Lichteinfall wird mit extrem guten Dämmwerten kombiniert (niedrige U-Werte). Der/die Kettenmotor(en) ist/sind in einem dämmenden, mit EPS aufgefüllten PVC-Rahmen eingebaut. Ein Regenmelder, der das Tageslichtelement bei Regen automatisch schließt, ist standardmäßig vorgesehen. Die Bedienung der sich öffnenden Glaskuppel über eine im Lieferumfang enthaltenen Fernbedienung oder über einen feststehenden Impulsschalter.

Die Glasabdeckung ist in verschiedenen Ausführungen verfügbar, bei denen der Rahmen mit einem Skylux® iWindow2™ mit doppeltem Sicherheitsglas HR++ oder einem Skylux® iWindow3™ mit Dreifachsicherheitsglas HR+++ einschließlich funktionaler Einfassung aus eloxiertem Aluminium ausgestattet wird. Das Verbundglas ist gehärtet und mit einem Keramikrand versehen, der für eine attraktive optische Integration in das Dach sorgt.

Dies wird stets mit einem schrägen PVC-Rahmen 08/00 kombiniert, der Kompatibilität mit verschiedenen Typen von Aufsatzkränzen und eine schnelle, einfache Montage ermöglicht. Dadurch ist die Flex besonders gut für Renovierungsprojekte geeignet. Außerdem verhindert der schräge Zwischenaufsatzkranz mit einer Neigung von 4° Wasserstagnation auf dem Tageslichtelement, das dadurch auch selbstreinigend ist.

Dieses iWindow 2/3 eignet sich für Flachdächer mit einer Neigung zwischen 0° und 21°, bei denen die Scharnierseite immer zur niedrigsten Seite der Dachneigung zeigt.

Je nach Tageslichtmaßen werden ein oder zwei Kettenmotoren verwendet; möglich ist auch die Kombination mit einem Set (2 Stück) Gasdruckfedern. Die Gasdruckfedern sind an der Außenseite des Zwischenaufsatzkranzes montiert und in geschlossenem Zustand nicht sichtbar.

Die Scharniere sind stets an der niedrigsten Seite des schrägen Zwischenaufsatzkranzes positioniert und der/die Motor(en) befindet/befinden sich stets an der höchsten Seite. Bei rechteckigen Ausführungen sind die Scharniere immer an einer langen Seite angebracht. Die Skylux iWindow2/3 Flex ist nicht geeignet zum Gebrauch in extrem feuchte Umständen (wie z.B. Schwimmbäder,...) oder in Gegenden mit chemischen Einflüssen (z.B. Chlordämpfe,...).

Bild einiger möglichen Ausführungen

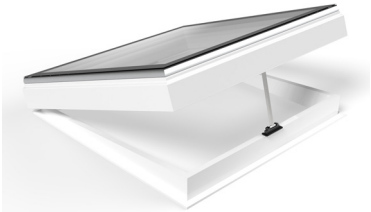

Skylux iWindow2™ Flex
Ein Motor, ohne Gasdruckfedern

Skylux iWindow2™ Flex
Ein Motor, mit Gasdruckfedern

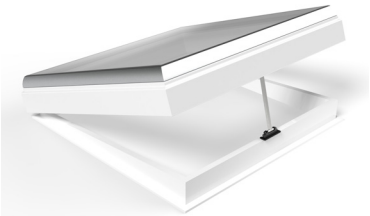

Skylux iWindow3™ Flex
Ein Motor, ohne Gasdruckfedern

Skylux iWindow3™ Flex
Ein Motor, mit Gasdruckfedern

Vorteile

- **Geeignet für Komfortlüftung, öffnet sich max. 30 cm**
- **Ideal für Renovierung und kompatibel mit vielen verschiedenen Typen von Aufsatzkränzen**
- Einfache, schnelle Montage auf jedem Typ Skylux-Aufsatzkranz mittels eines schrägen PVC-Rahmens
- Regenmelder
- Selbstreinigend ohne Wasserstagnation dank Kombination mit schrägem Zwischenaufsatzkranz
- **Maximaler Lichteinfall entsprechend Fläche des Tageslichtmaßes**
- Außergewöhnlich gute Dämmwerte (bis Ug = 0,50 W/m².K)
- Gute Lärmdämmung
- Hohe Luft- und Wasserdichtigkeit
- Pflegeleicht
- Funktionale, elegante Innen- und Außenverarbeitung
- Fernbedienung im Lieferumfang enthalten
- Einfacher Anschluss an 230 V-Spannung mittels Impulsschalter

Spezifische Eigenschaften: Skylux iOra PVC-Rahmen

Mechanische Eigenschaften	Schlagfestes PVC in Fensterqualität vom Typ Benvic S weiß
Ue*-Wert	0,49 W/m².K (EPS-Dämmung gesondert mit λ = 0,035 W/mK)
Massendichte nach ISO 1183	PVC: 1500 kg/m³ (EPS-Dämmung: 28 kg/m³)
Brandklasse nach EN 13501-1	PVC: E (EPS-Dämmung: B-s1,d0)
Maße	Stärke: 76 mm Höhe: 140 mm Fertige Dachöffnung = Tageslichtmaß

Der Skylux Innensonnenschutz kann nicht im Tageslichtmaß des iOra PVC-Rahmens installiert werden.

**Ue : U-Wert (edge) oder Dämmwert des Rahmens nach EN 1873:2014+A1:2016 und ermittelt mit EN 10077-2:2012*

Spezifische Eigenschaften: Skylux schräger PVC-Rahmen 08/00

Mechanische Eigenschaften	Geschäumtes PVC
Farbe	Innenseite: weiß Außenseite: weiß
Uup**-Wert	1,56 W/m².K (geschäumtes PVS λ = 0,070 W/mK)
Massendichte nach ISO 1183	PVC: 600 kg/m³
Brandklasse nach EN 13501-1	E
Maße	Stärke: 30 mm Höhe: 70 mm (durchschnittlich) (je nach Tageslichtmaß) Schräge: 4° Fertige Dachöffnung = Tageslichtmaß

***Uup:U-Wert (Aufsatzkranz) oder Dämmwert des Aufsatzkranzes nach EN 1873:2014+A1:2016 und ermittelt mit EN 10077-2:2012*

Spezifische Eigenschaften: Skylux Glaselement

	iWindow2	**iWindow3**
Mechanische Eigenschaften	Doppelverglasung HR++	Dreifachverglasung HR+++
Typ	Verbundglas (Innenscheibe) gehärtet (Außenscheibe)	Verbundglas (Innenscheibe) gehärtet (Außen- und Mittelscheibe)
Gewicht	± 35 kg/m²	± 55 kg/m²
Stärke	± 39 mm	± 61 mm
Ug-Wert nach EN 673	1,0 W/m².K	0,5 W/m².K
Lichtdurchlässigkeit nach EN 410	66,9 %	68,3 %
Solarfaktor g (ZTA) nach EN 410	0,42	0,50
Schallschutz Rw nach EN 717-7	39 (-3,-7) dB	41 (-2,-5) dB
Sicherheitsglas NBN EN 356	Mind. P2A (44.2)	Mind. P2A (44.2) (Innenscheibe)

Spezifische Eigenschaften: Skylux eingebauter Kettenmotor

Öffnungshöhe	Öffnung nach Wunsch; max 30 cm
Spannung	110V - 230V AC (50Hz-60Hz)
Leistung	25W
Betriebstemperatur	-10°C bis +60°C
Motorkraft Öffnen	300N
Schließen	300N
Nenngeschwindigkeit	12,5 mm/s
Garantie	2 ans

Hinweis: Einige Kombinationen sind mit 2 Motoren oder einer Kombination von Motor(en) und Gasdruckfedern (250 N oder 300 N) je nach Ausführung und Tageslichtmaß) ausgestattet

Spezifische Eigenschaften: Skylux aufgebauter Regensensor

Wirkung	Kapazitive Sensoren
Spannung	12V DC
Maße	58 x 12 x 20 mm
Farbe	Weiß

Spezifische Eigenschaften: montiertes Komplettystem Skylux iWindow Flex

	iWindow2	**iWindow3**
Urc*** -Wert (W/m².K)	1,21	0,63
Arc****-Oberfläche (m²)	2,89	3,08

****Urc = U-Wert des Ganzen (=Glas mit Rahmen/Kranzaufsatz) ermittelt für Tageslichtmaß 120x120 cm, nach EN 1873:2014+A1:2016*
*****Arc = Oberfläche der Lichtkuppel mit Aufsatzkranz, ermittelt für Tageslichtmaß 120x120 cm, nach EN 1873:2014+A1:2016*

Geeignet für Montage auf Aufsatzkränzen mit folgenden Eigenschaften:

- Die Oberfläche befindet sich min. 15 cm über der Dachisolation
- Tageslichtmaß Oberflansch = Tageslichtmaß Flex
- Breite Oberflansch : min. 50 mm rundherum
  (*) max. 60 mm für Tageslichtmaße mit kurzer Seite > 1000 mm,
  da die Scharniere sich hier befinden
- Stärke Oberflansch: min. 2 mm rundherum und ausreichend stark

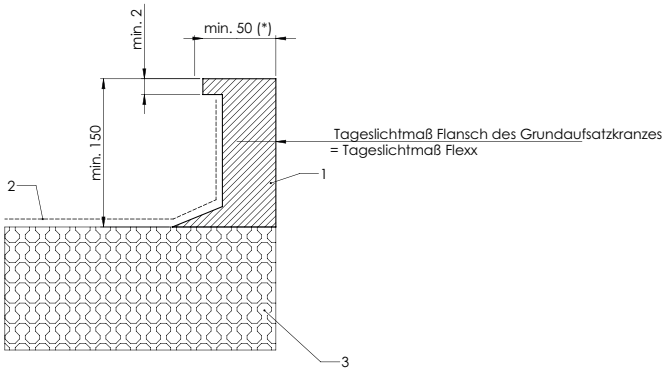

1. Aufsatzkranz (nach Wahl)
2. Dachbedeckung
3. Dämmung

Verfügbare Tageslichtmaße, Type und Ausführungen:

	Lichteinfall-fläche (m^2)	Tageslichtmaß (cm) iWindow2 Flex	Motor	Set 2 Gasdruckfedern
Quadratisch	0,36	60 x 60	1	
	0,49	70 x 70	1	
	0,64	80 x 80	1	
	0,81	90 x 90	1	
	1,00	100 x 100	1	V
	1,21	110 x 110	1	V
	1,44	120 x 120	2	
Rechteckig	0,54	60 x 90	1	
	0,70	70 x 100	1	
	1,04	80 x 130	1	V
	1,44	80 x 180	2	
	1,08	90 x 120	1	V
	1,30	100 x 130	1	V
	1,50	100 x 150	2	
	2,00	100 x 200	2	V

	Lichteinfall-fläche (m^2)	Tageslichtmaß (cm) iWindow3 Flex	Motor	Set 2 Gasdruckfedern
Quadratisch	0,36	60 x 60	1	
	0,49	70 x 70	1	
	0,64	80 x 80	1	V
	0,81	90 x 90	1	V
	1,00	100 x 100	2	
	1,21	110 x 110	2	
	1,44	120 x 120	2	V
Rechteckig	0,54	60 x 90	1	
	0,70	70 x 100	1	V
	1,04	80 x 130	2	
	1,44	80 x 180	2	V
	1,08	90 x 120	2	
	1,30	100 x 130	2	V
	1,50	100 x 150	2	V

Zeichnungen

Skylux iWindow2™ Flex

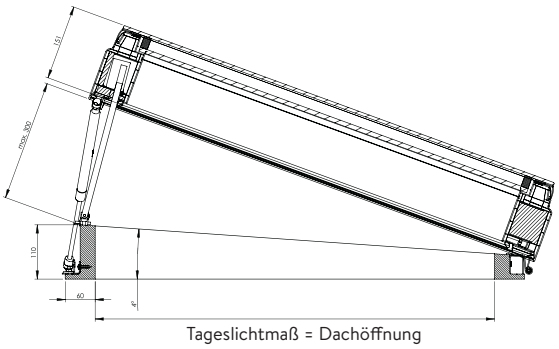

Skylux iWindow3™ Flex

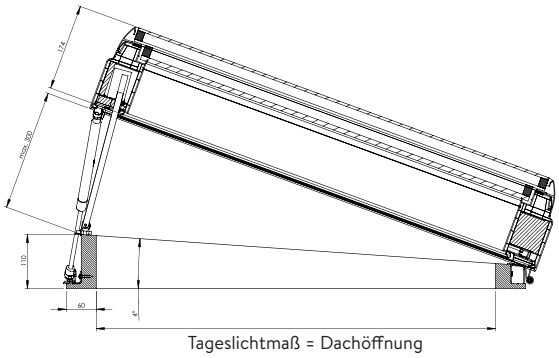

Prüfbescheinigungen, Zertifikate und Dokumentation:

- nach EN 1873:2014+A1:2016, aber keine CE-Kennzeichnung, da es keine spezifische Norm für Tageslichtelemente aus Glas gibt

SKYLUX NV
SPINNERIJSTRAAT 100 - B-8530 STASEGEM
T +32 (0)56 20 00 00 - F +32 (0)56 21 95 99
INFO@SKYLUX.BE
WWW.SKYLUX.BE