

Technische Informationen

PERGOLA

Edition 1/2017

Der Hersteller behält sich das Recht vor, jederzeit Änderungen an den Produkten ohne Vorankündigung durchzuführen.

Inhaltsverzeichnis

System Solid Sunbreaker 04
System Solid Freistehend 12
System Solid Wandmontage 15

System Solid Sunbreaker

Farben	**RAL**
Elektroantrieb	**ja**
Manueller Antrieb	**nein**
max. Ausladung	**7 m**
max. Breite	**4 m**
Regenschutzsystem	**ja**
wasserabführende Überdachung	**ja**
Modulsystem	**ja**
Überdachung	**Sunbreaker Lamellen**

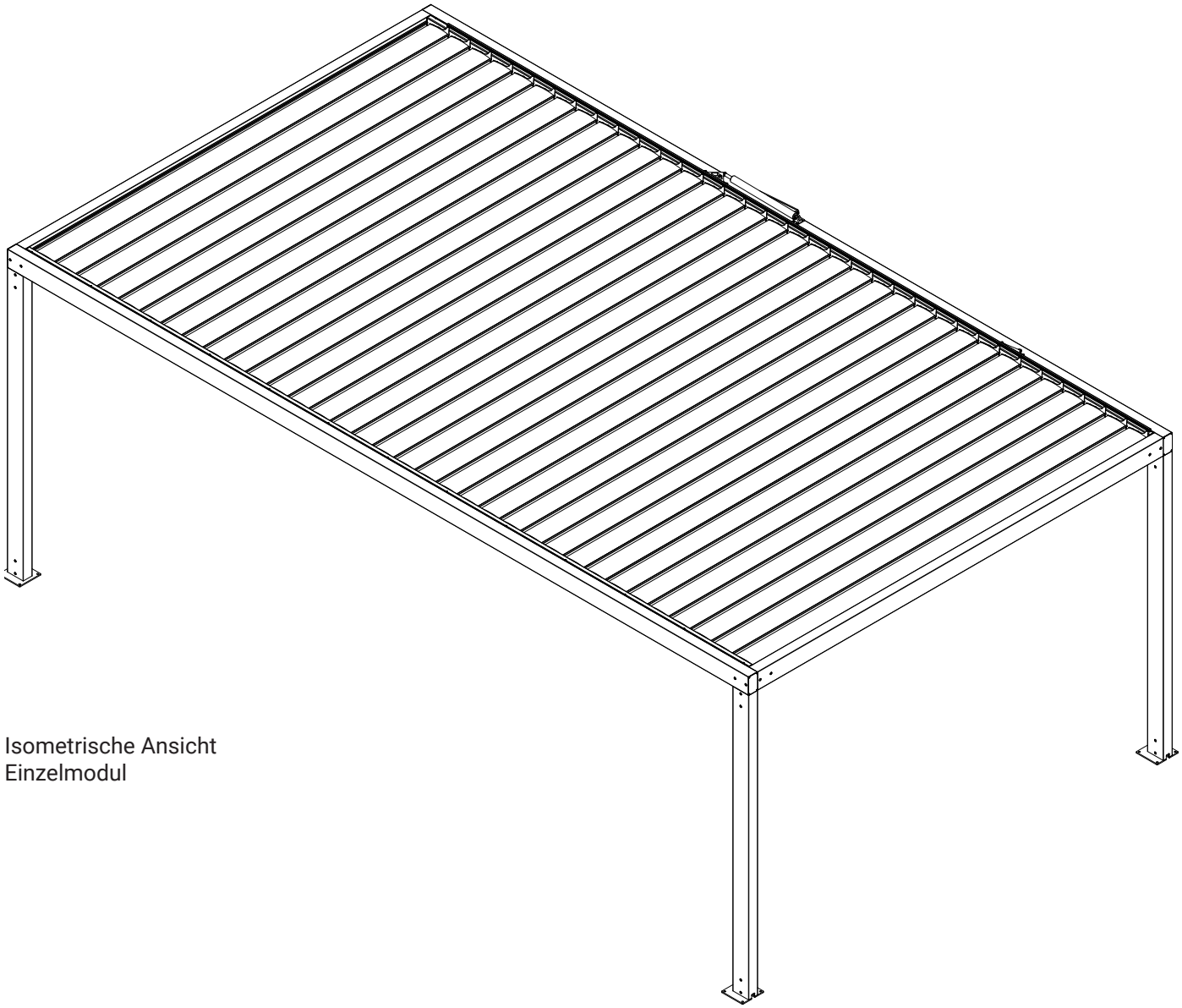

Isometrische Ansicht
Einzelmodul

Der Hersteller behält sich das Recht vor, jederzeit Änderungen an den Produkten ohne Vorankündigung durchzuführen.

Isometrische Ansicht - Einzelmodul - Explosionszeichnung

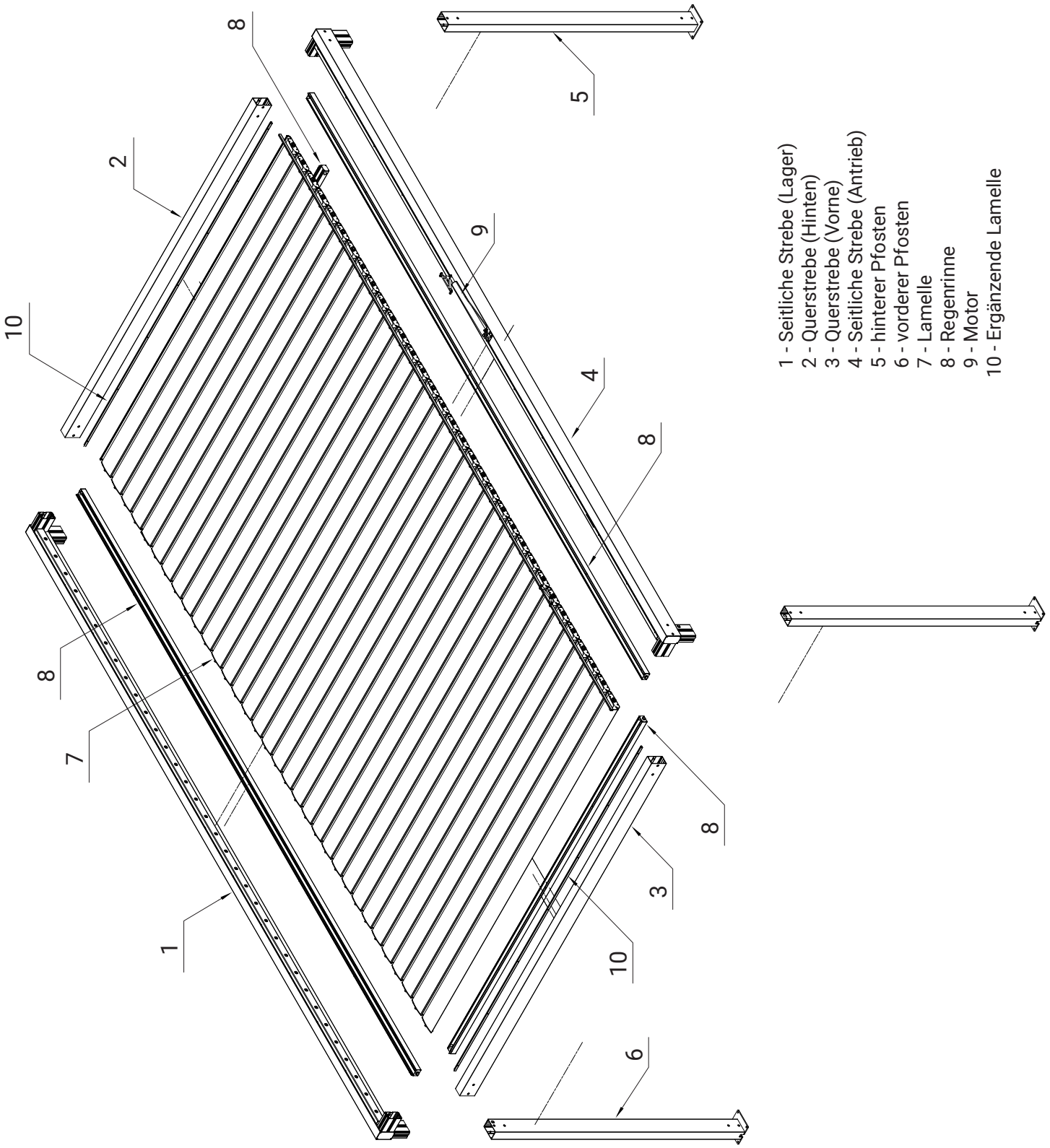

System Solid Sunbreaker

Seitenansicht

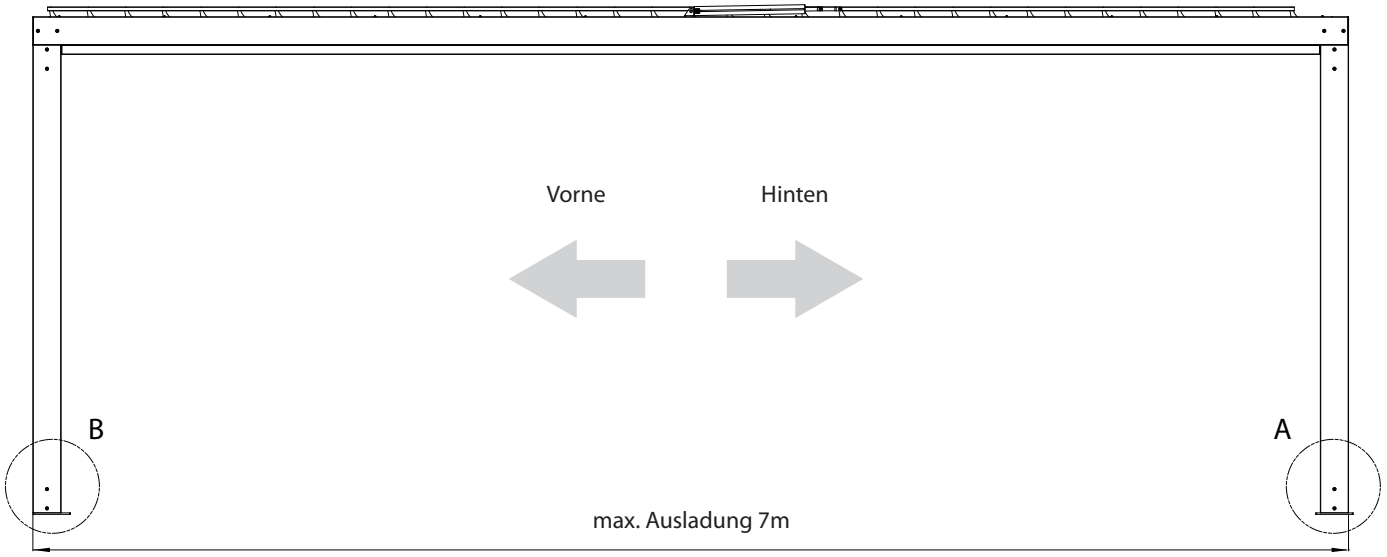

Detail A

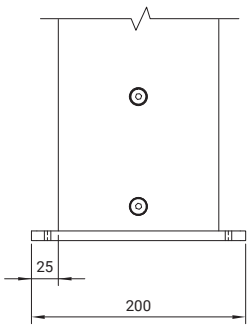

oder

Detail A

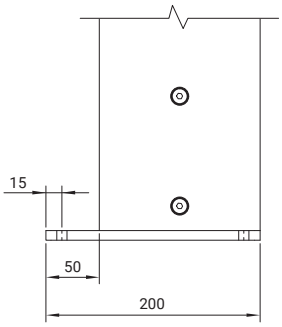

Detail B

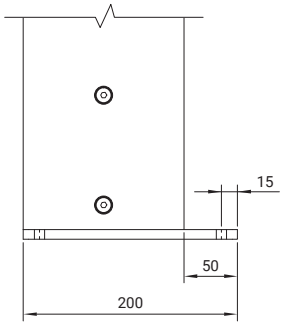

Frontansicht

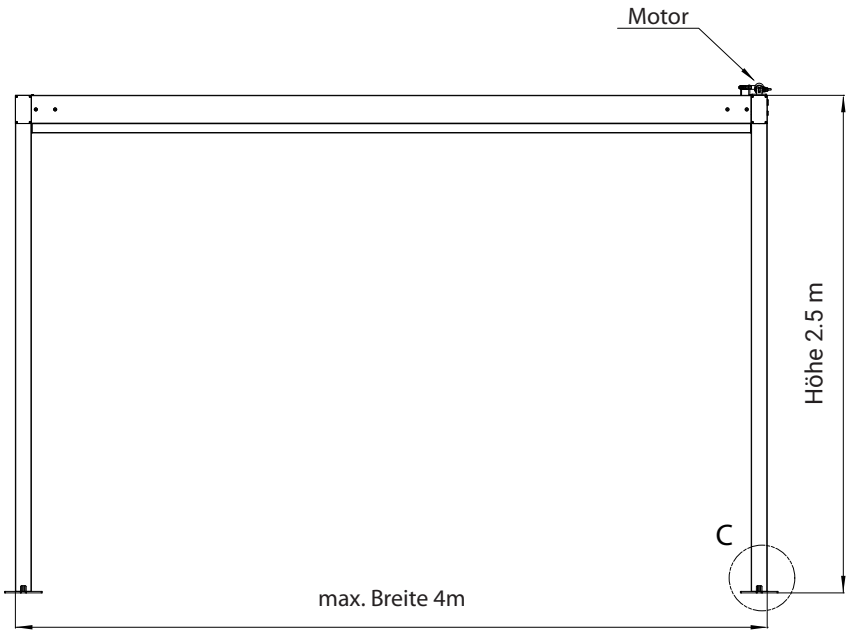

Detail C

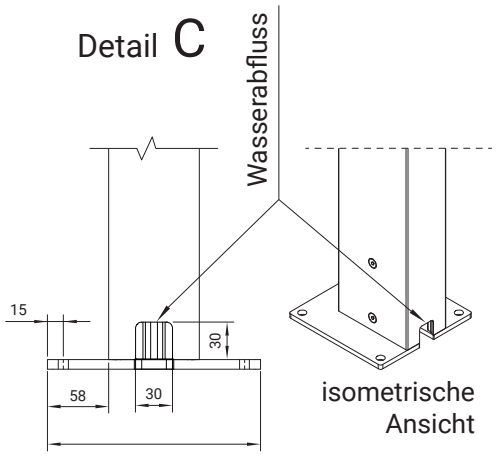

isometrische Ansicht

Der Hersteller behält sich das Recht vor, jederzeit Änderungen an den Produkten ohne Vorankündigung durchzuführen.

Isometrische Ansicht
Modulsystem

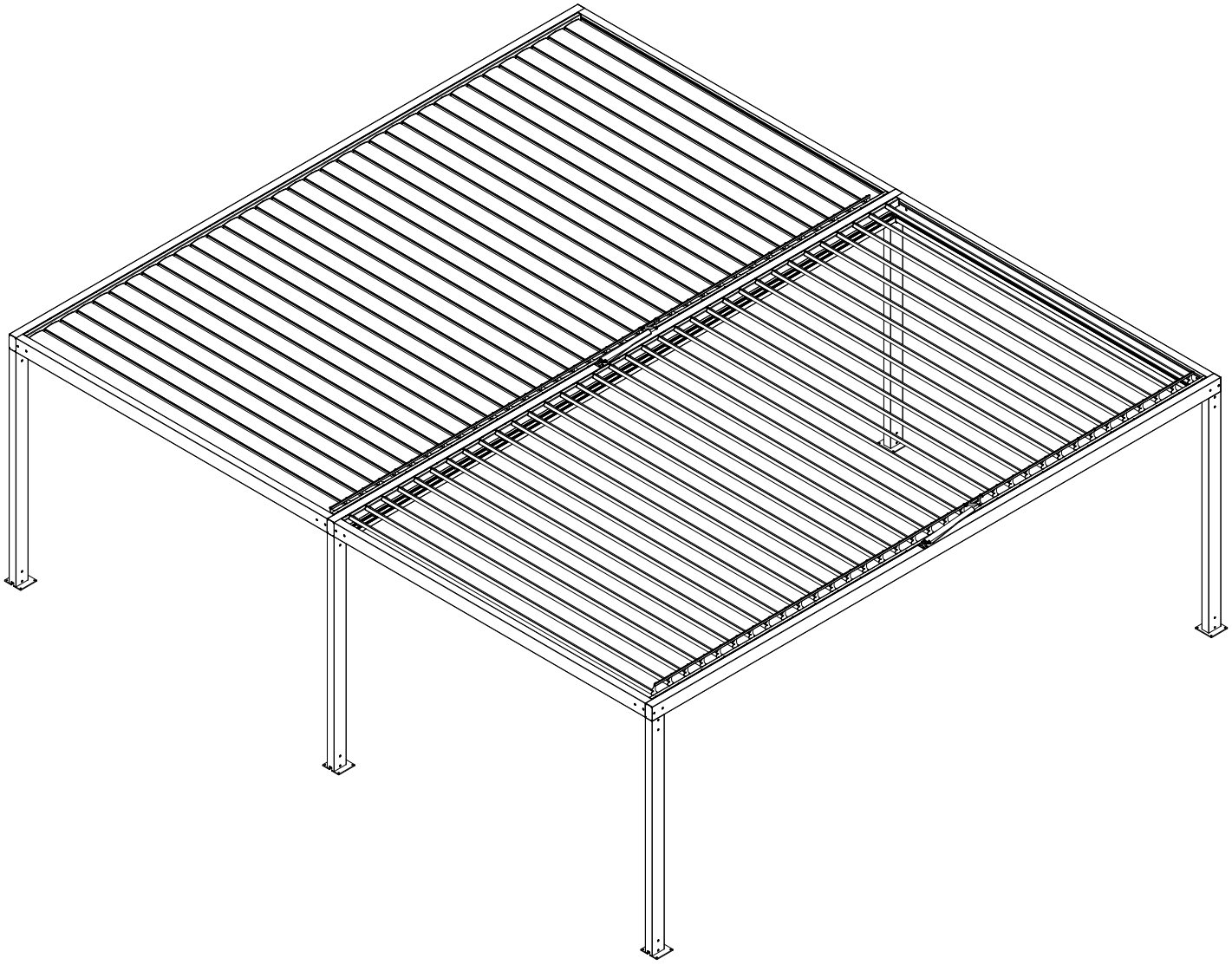

Der Hersteller behält sich das Recht vor, jederzeit Änderungen an den Produkten ohne Vorankündigung durchzuführen.

System Solid Sunbreaker

Isometrische Ansicht - Explosionszeichnung

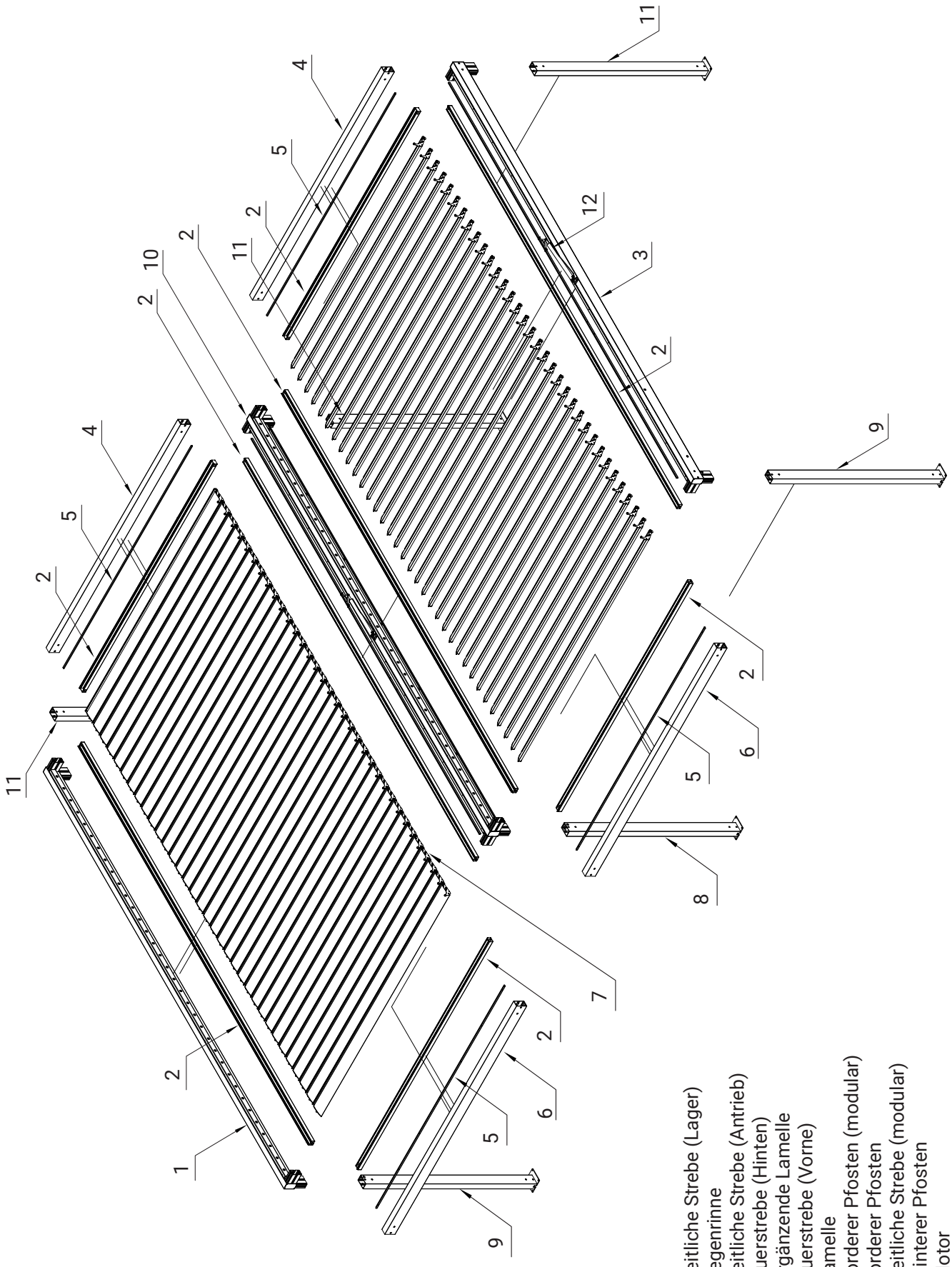

Der Hersteller behält sich das Recht vor, jederzeit Änderungen an den Produkten ohne Vorankündigung durchzuführen.

Bemessungsart bei mehreren Modulen.

Bei der Variante mit mehreren Modulen wird die Bemessung analog zum Einzelmodul vorgenommen. Der Unterschied ergibt sich bei der Angabe der Systembreite.

H - Höhe bis unter das vordere Profil (in der Nische)
X_L - Breite des linken äußeren Systems (max. 4000 mm)
X_M - Breite der mittleren Systeme (max. 4000 mm)
X_R - Breite des rechten äußeren Systems (max. 4000 mm)

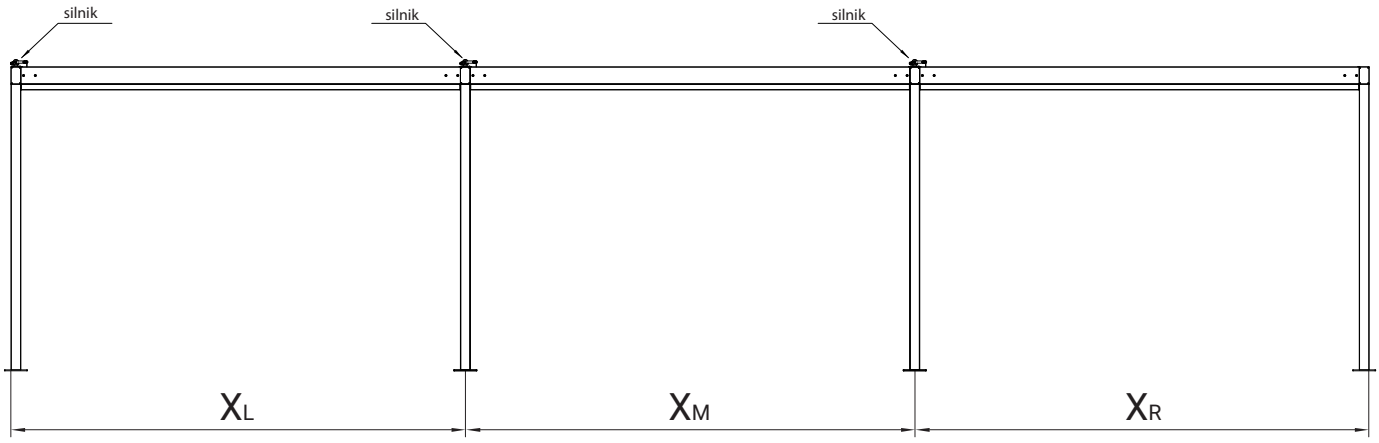

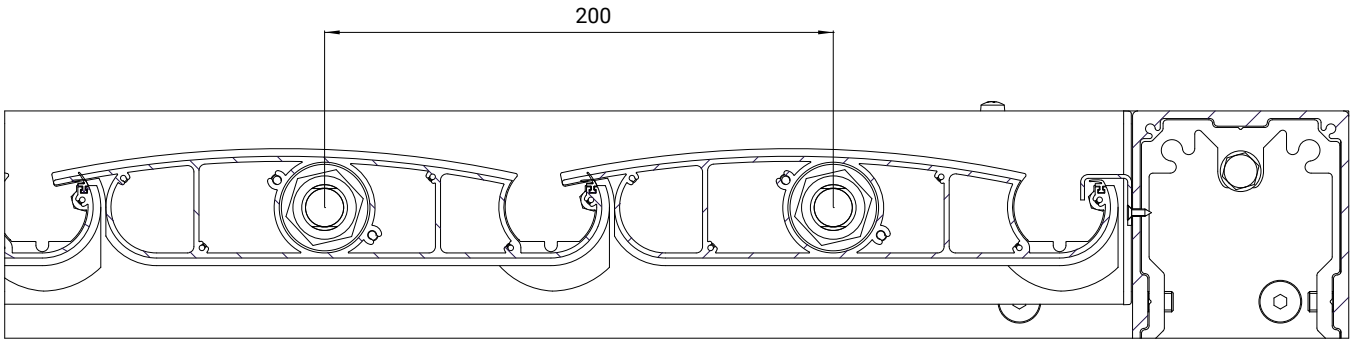

Lamellenquerschnitt in geschlossenem Zustand.

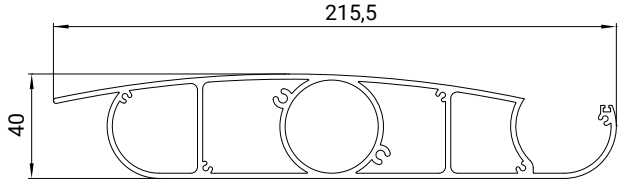

Lamelle

Lamellenkappe
(Lager)

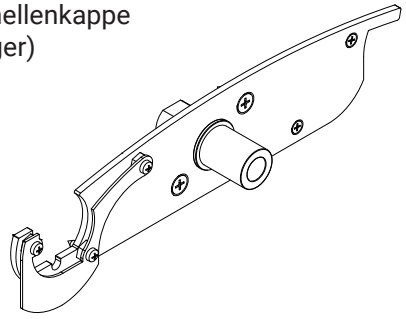

Lamellenkappe
(Antrieb)

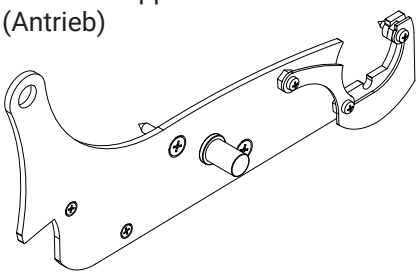

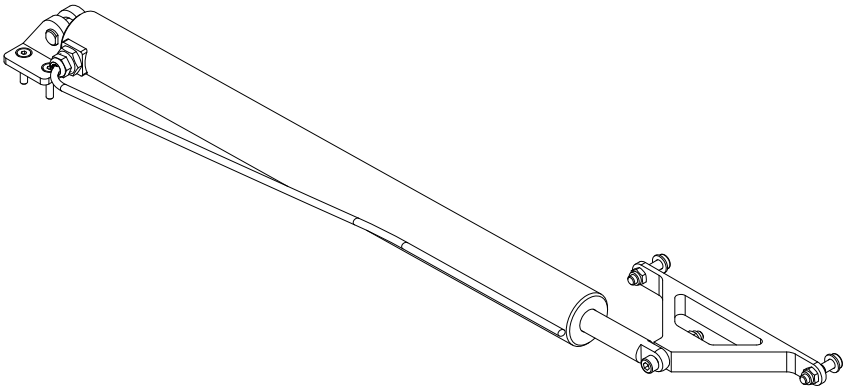

Pergola Antrieb - Motor Picollo XL

Halter der Antriebsstange

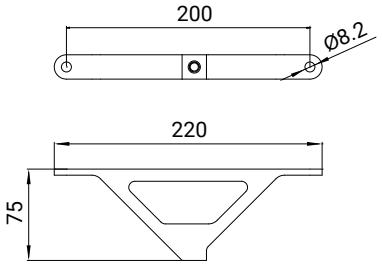

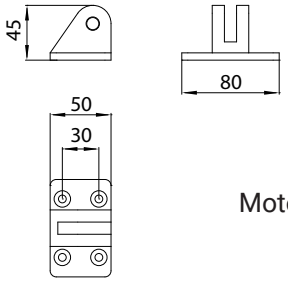

Motorhalter

Wasserabführung von den Lamellen - Regenrinne

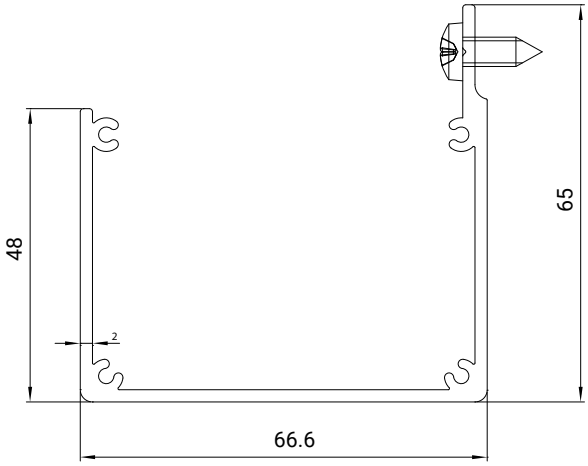

Der Hersteller behält sich das Recht vor, jederzeit Änderungen an den Produkten ohne Vorankündigung durchzuführen.

Der Hersteller behält sich das Recht vor, jederzeit Änderungen an den Produkten ohne Vorankündigung durchzuführen.

System Solid - Freistehend

Farben	**RAL**
Elektroantrieb	**ja**
Manueller Antrieb	**nein**
max. Ausladung	**7 m**
max. Breite	**4 m**
Neigungswinkel*	**3°–10°**
Regenschutzsystem	**ja**
Modulsystem	**ja**
Überdachung	**PVC-Stoff, bestimmt für das Solid System**

* der max. Neigungswinkel ist abhängig von der gewählten Ausladung

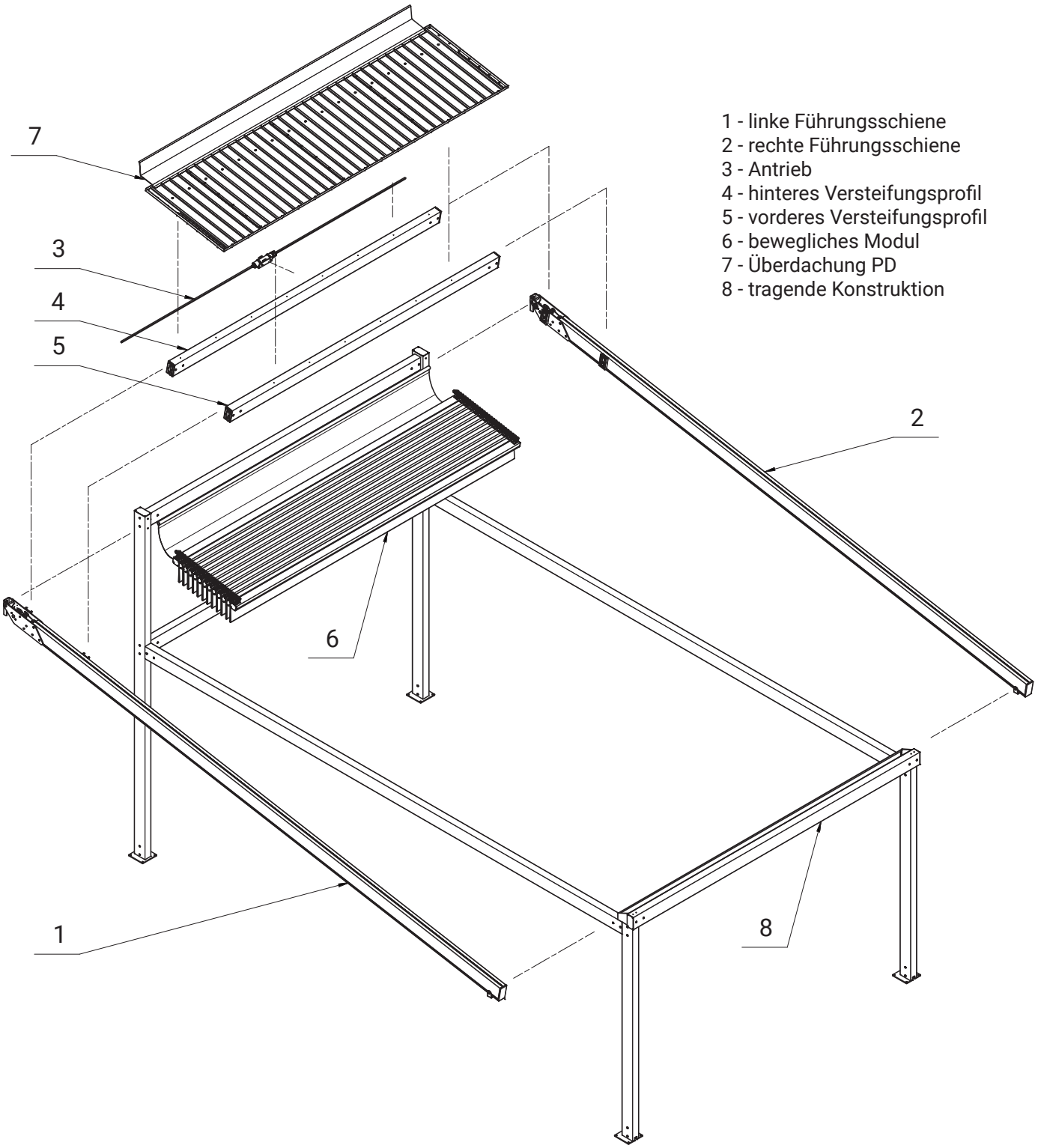

1 - linke Führungsschiene
2 - rechte Führungsschiene
3 - Antrieb
4 - hinteres Versteifungsprofil
5 - vorderes Versteifungsprofil
6 - bewegliches Modul
7 - Überdachung PD
8 - tragende Konstruktion

Der Hersteller behält sich das Recht vor, jederzeit Änderungen an den Produkten ohne Vorankündigung durchzuführen.

Bemessungsart bei der freistehenden Variante, Einzelmodul.

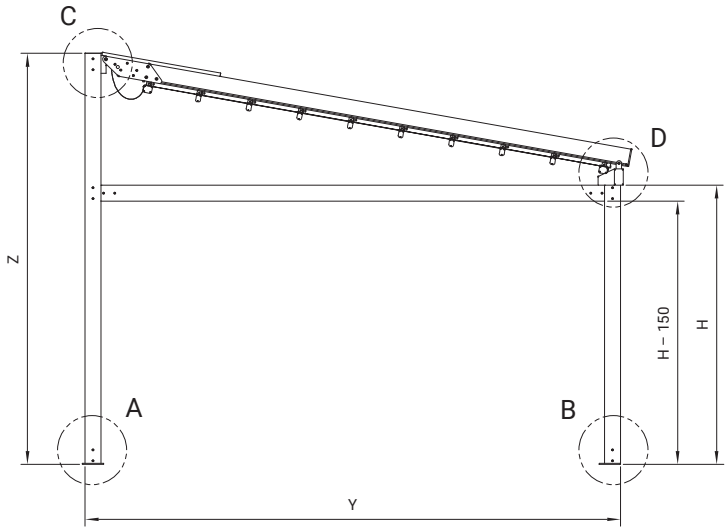

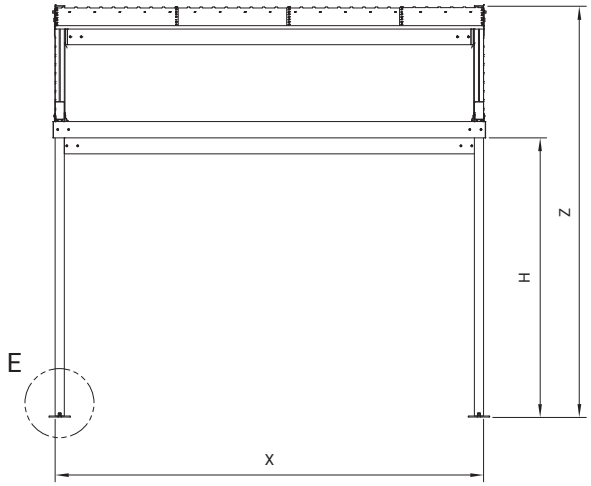

H - Höhe bis unter das vordere Profil (in der Nische)
X - Systembreite (max. 4m)
Y - Systemausladung (max. 7m)
Z - Systemhöhe hinten (bis zur Spitze des hohen Pfostens)

Detail A

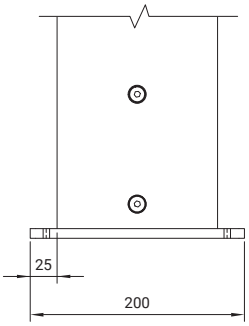

oder

Detail A

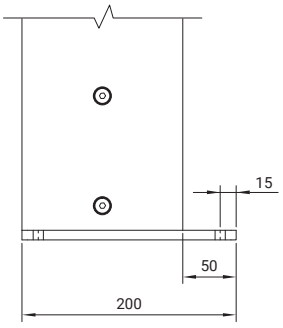

Detail B

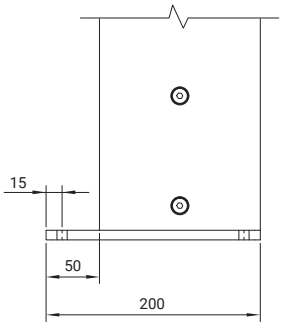

Detail E

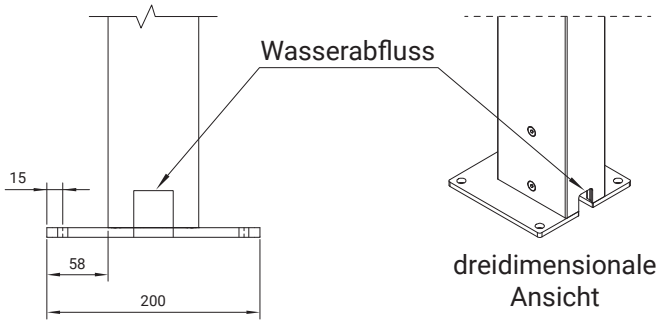

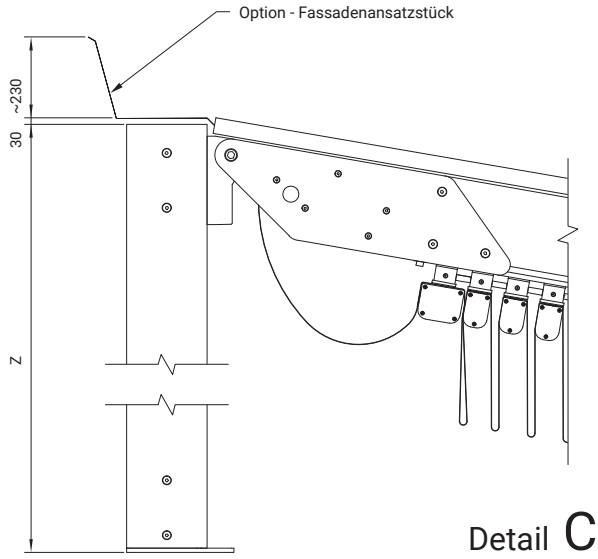

Detail C

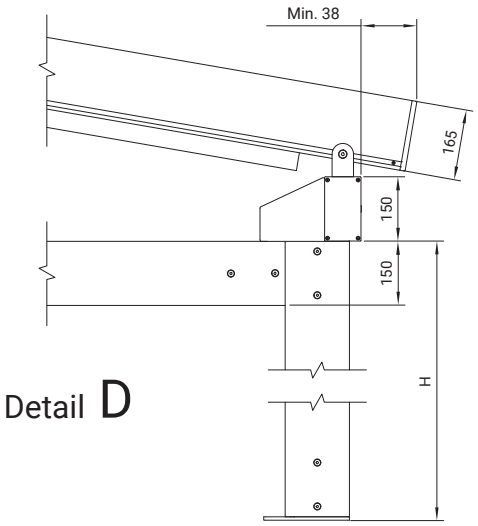

Detail D

Bemessungsart bei der freistehenden Variante, mehrere Module.

Bei der Variante mit mehreren Modulen wird die Bemessung analog zum Einzelmodul vorgenommen. Der Unterschied ergibt sich bei der Angabe der Systembreite.

H - Höhe bis unter das vordere Profil (in der Nische)
X_L - Breite des linken äußeren Systems (max. 4000 mm)
X_M - Breite der mittleren Systeme (max. 4000 mm)
X_R - Breite des rechten äußeren Systems (max. 4000 mm)

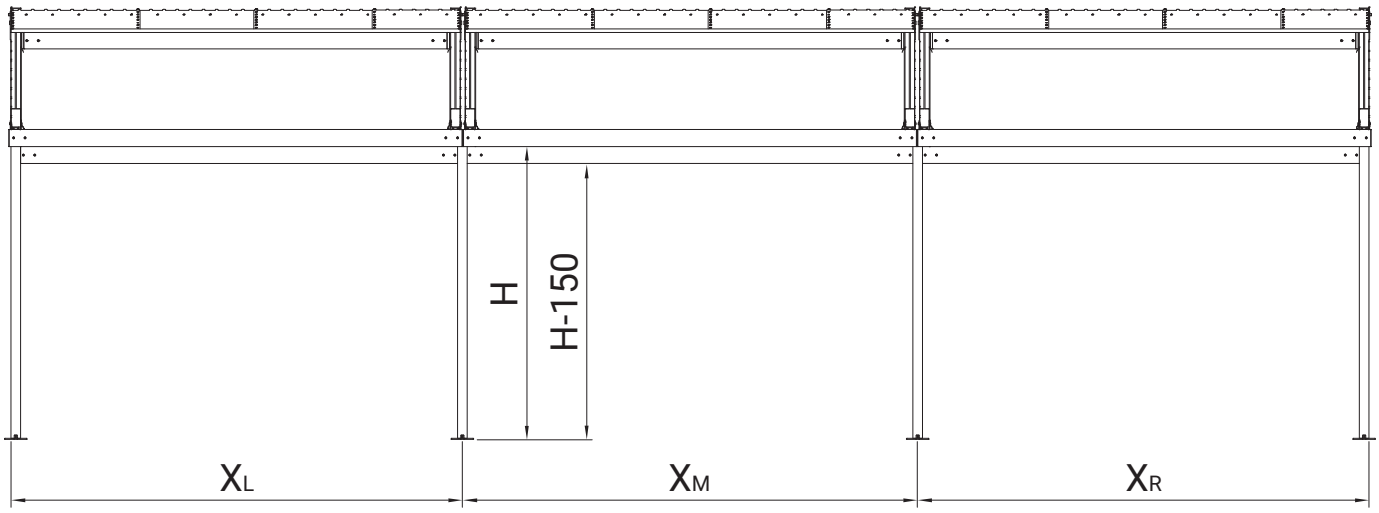

Der Hersteller behält sich das Recht vor, jederzeit Änderungen an den Produkten ohne Vorankündigung durchzuführen.

Farben	**RAL**
Elektroantrieb	**ja**
Manueller Antrieb	**nein**
max. Ausladung	**7 m**
max. Breite	**4 m**
Neigungswinkel*	**3°–10°**
Regenschutzsystem	**ja**
Modulsystem	**ja**
Überdachung	**PVC-Stoff, bestimmt für das Solid System**

* der max. Neigungswinkel ist abhängig von der gewählten Ausladung

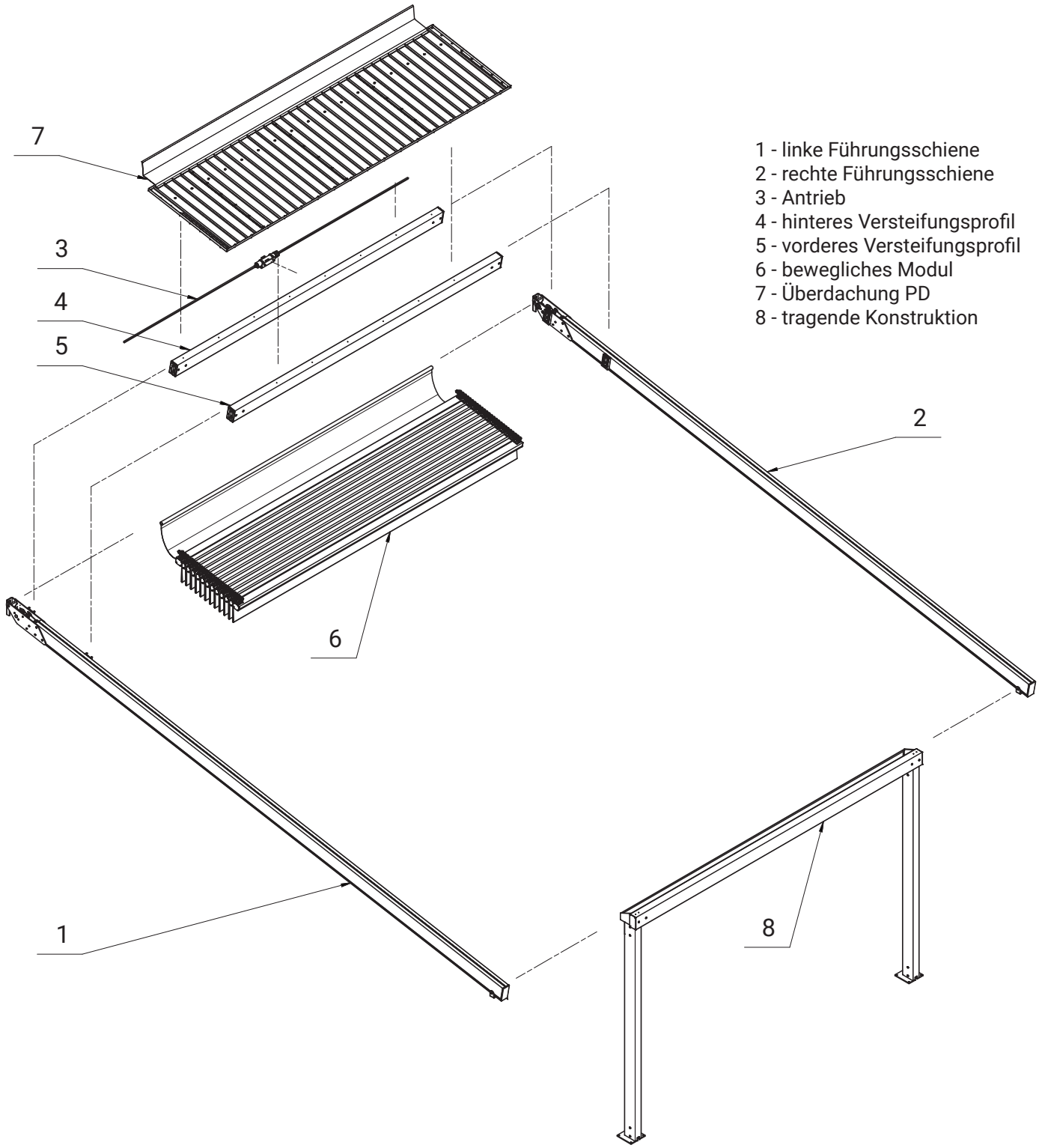

1 - linke Führungsschiene
2 - rechte Führungsschiene
3 - Antrieb
4 - hinteres Versteifungsprofil
5 - vorderes Versteifungsprofil
6 - bewegliches Modul
7 - Überdachung PD
8 - tragende Konstruktion

Bemessungsart bei Wandmontage, Einzelmodul.

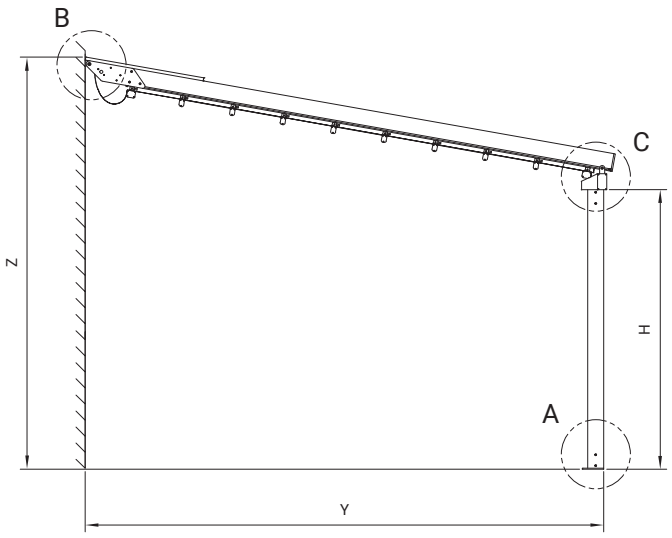

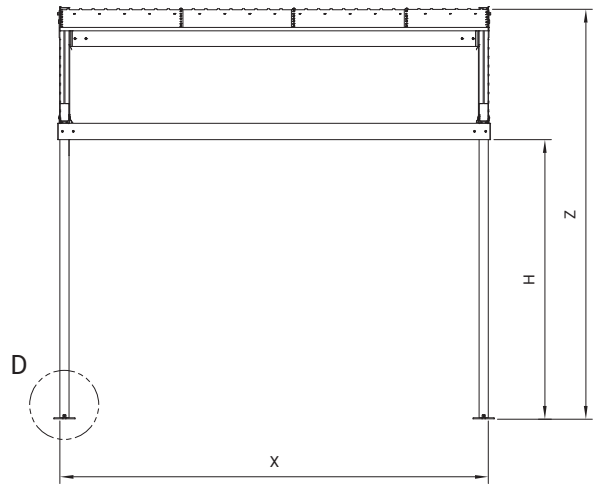

H - Höhe bis unter das vordere Profil (in der Nische)
X - Systembreite (max. 4m)
Y - Systemausladung (max. 7m)
Z - Systemhöhe hinten (bis zur Spitze des hohen Pfostens)

Detail A

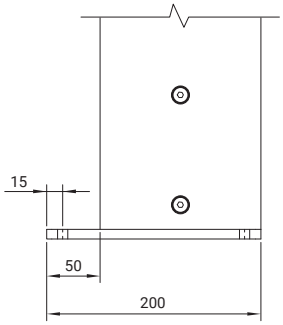

Detail D

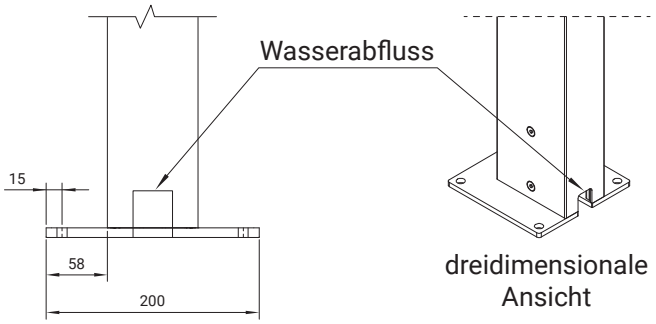

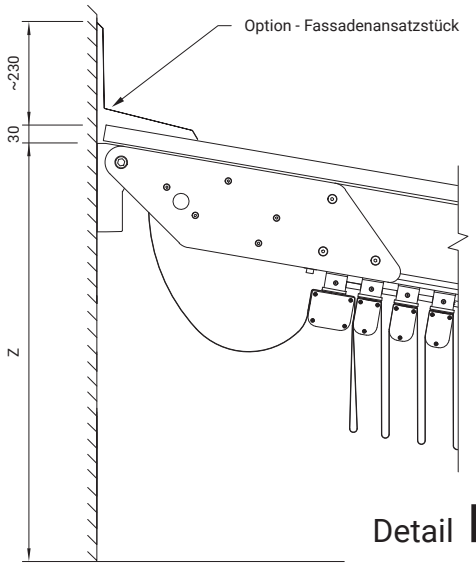

Detail B

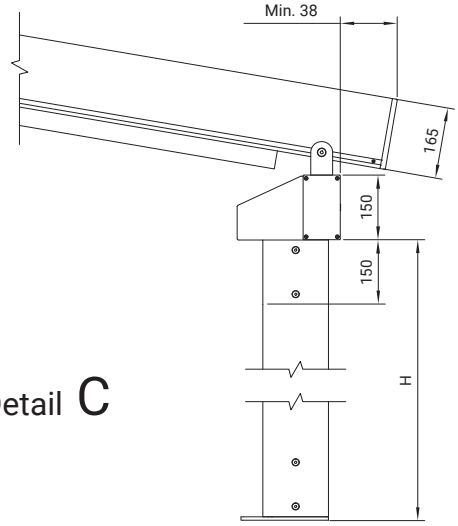

Detail C

Der Hersteller behält sich das Recht vor, jederzeit Änderungen an den Produkten ohne Vorankündigung durchzuführen.

Beim Einzelmodul und Wandmontage, werden die hinteren Führungsschienenhalter an der Wand, der Unterkonstruktion usw. festgeschraubt.

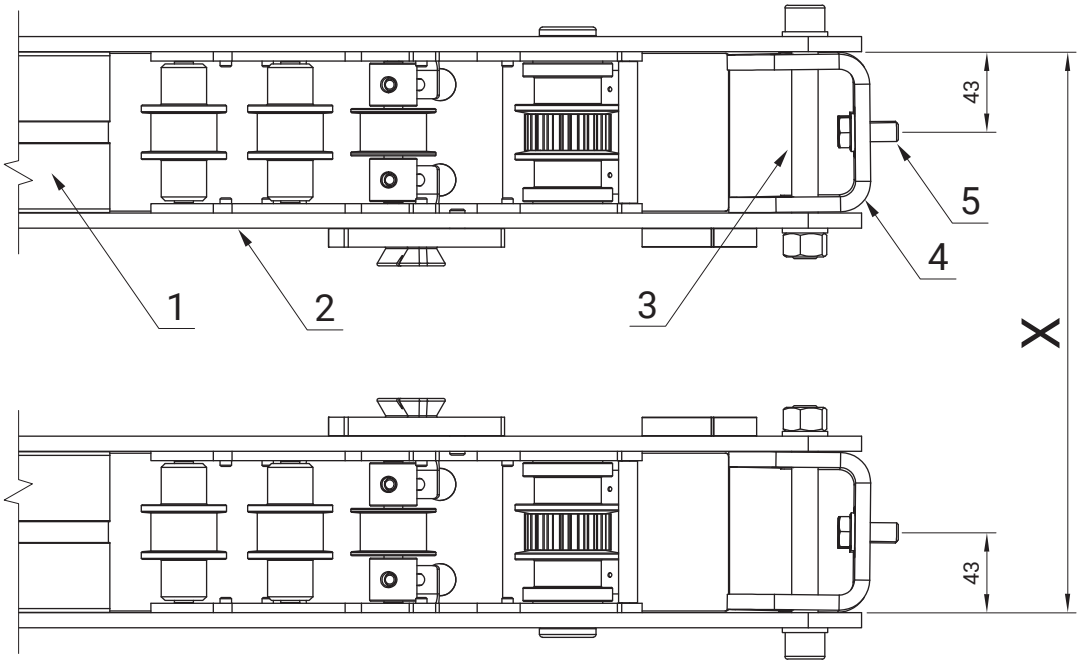

1 - Führungsschiene
2 - Führungsschienenbefestigung
3 - Schraube zur Befestigung der Führungsschiene mit dem Führungsschienenhalter
4 - hinterer Führungsschienenhalter
5 - Wandverankerung der Führungsschienenhalter
X - Angenommene Modulbreite

Bemessungsart bei Wandmontage, mehrere Module.

Bei der Variante mit mehreren Modulen wird die Bemessung analog zum Einzelmodul vorgenommen. Der Unterschied ergibt sich bei der Angabe der Systembreite.

H - Höhe bis unter das vordere Profil (in der Nische)
X_L - Breite des linken äußeren Systems (max. 4000 mm)
X_M - Breite der mittleren Systeme (max. 4000 mm)
X_R - Breite des rechten äußeren Systems (max. 4000 mm)

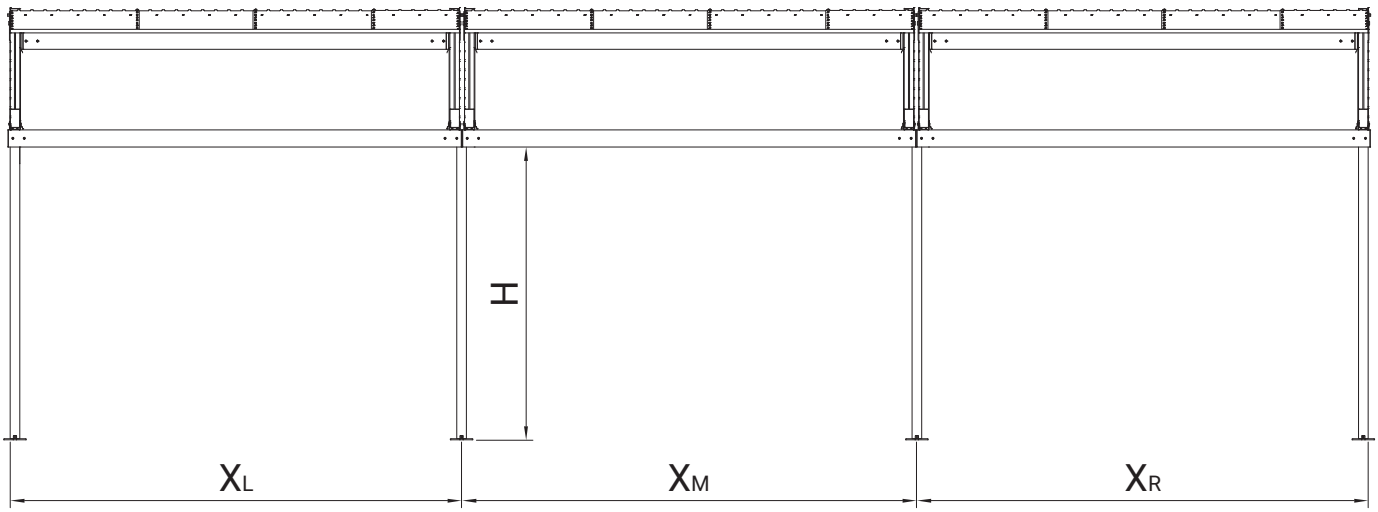

Der Hersteller behält sich das Recht vor, jederzeit Änderungen an den Produkten ohne Vorankündigung durchzuführen.

Bei mehreren Modulen und Wandmontage, werden die hinteren Führungsschienenhalter an der Wand, der Unterkonstruktion usw. festgeschraubt.

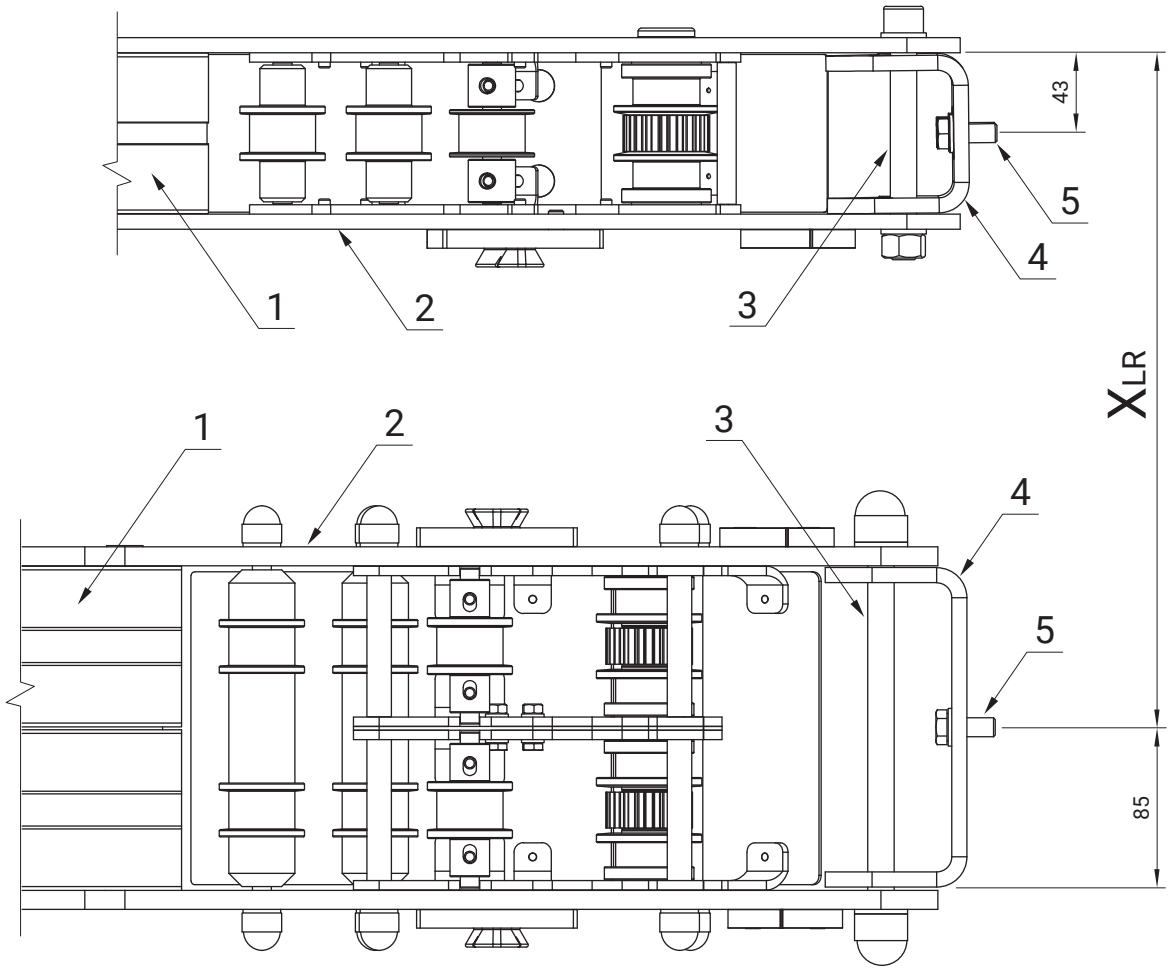

1 - Führungsschiene
2 - Führungsschienenbefestigung
3 - Schraube zur Befestigung der Führungsschiene mit dem Führungsschienenhalter
4 - hinterer Führungsschienenhalter
5 - Wandverankerung der Führungsschienenhalter
X_{LR} - Angenommene Modulbreite des äußeren Systems (links oder rechts)

Der Hersteller behält sich das Recht vor, jederzeit Änderungen an den Produkten ohne Vorankündigung durchzuführen.

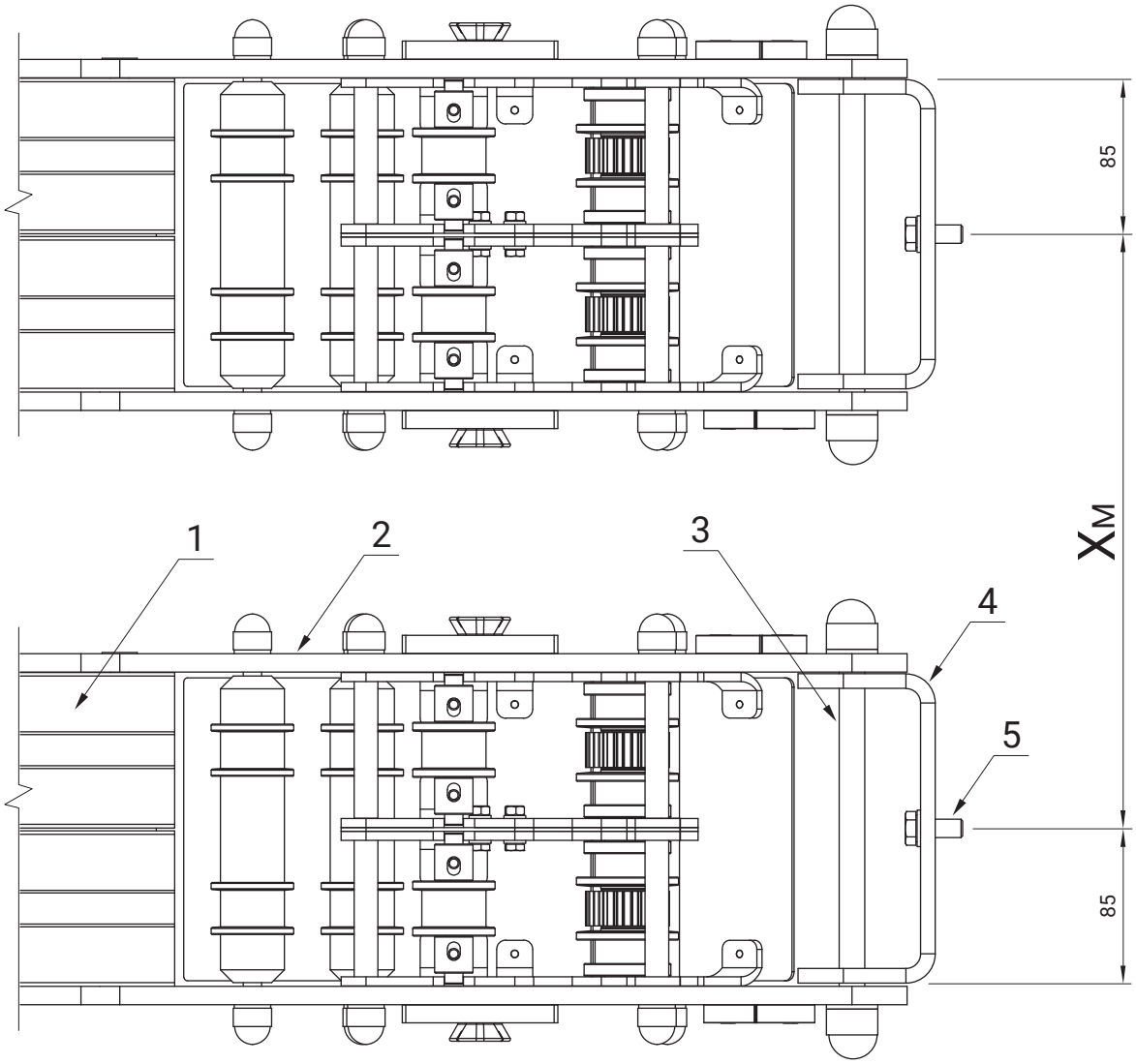

1 - Führungsschiene
2 - Führungsschienenbefestigung
3 - Schraube zur Befestigung der Führungsschiene mit dem Führungsschienenhalter
4 - hinterer Führungsschienenhalter
5 - Wandverankerung der Führungsschienenhalter
X_M - Angenommene Modulbreite des mittleren Systems

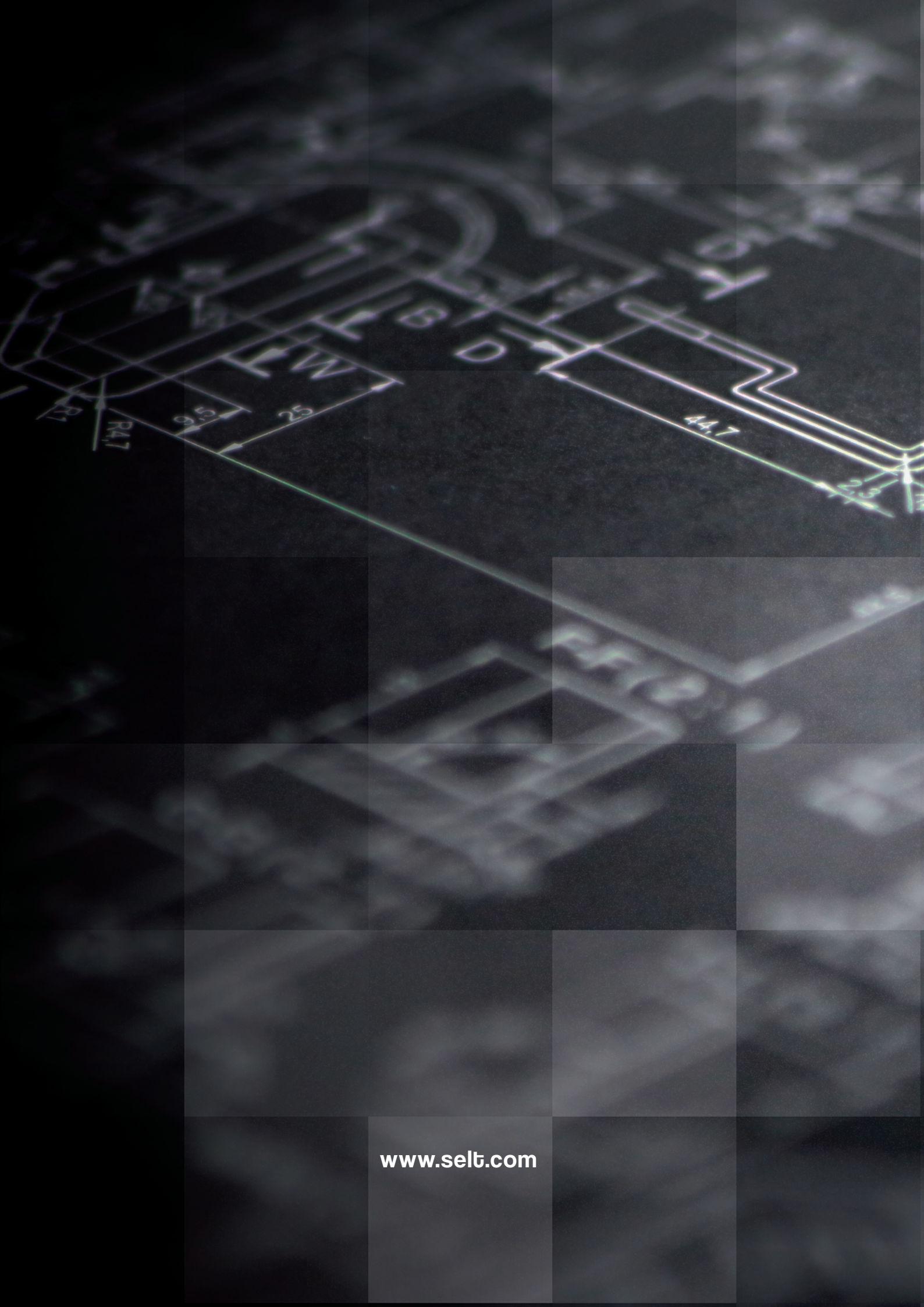

www.selt.com